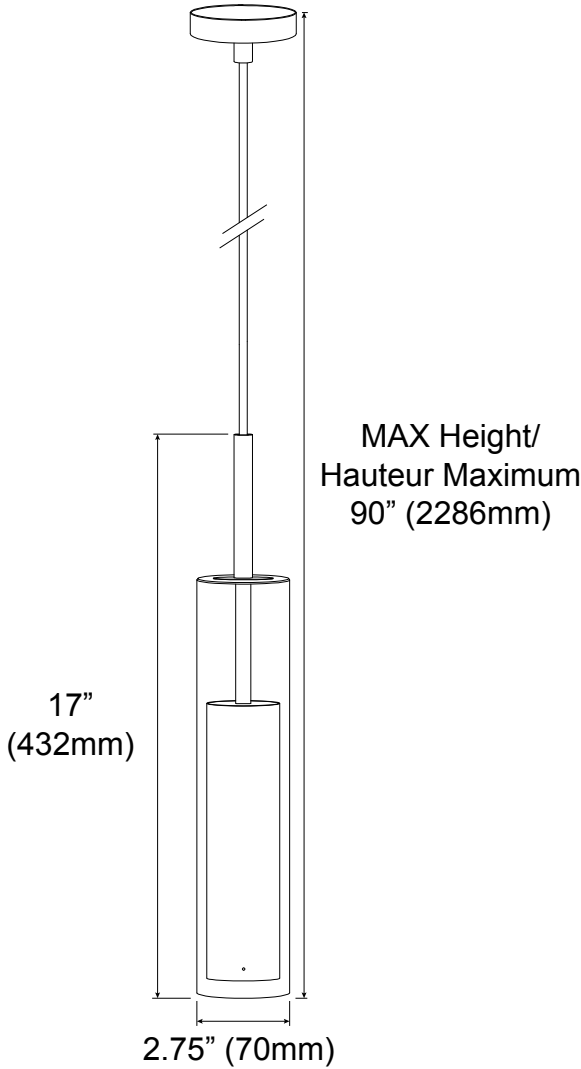
MAX Height/
Hauteur Maximum
90” (2286mm)
17”
(432mm)
2.75” (70mm)